OUTRIGGER ASSY front ABSTÜTZUNG KPL vorne ETAYAGE CPL avant	from No / up to No	**Figure** **Bild** 99707781660 **Figure**

TADANO
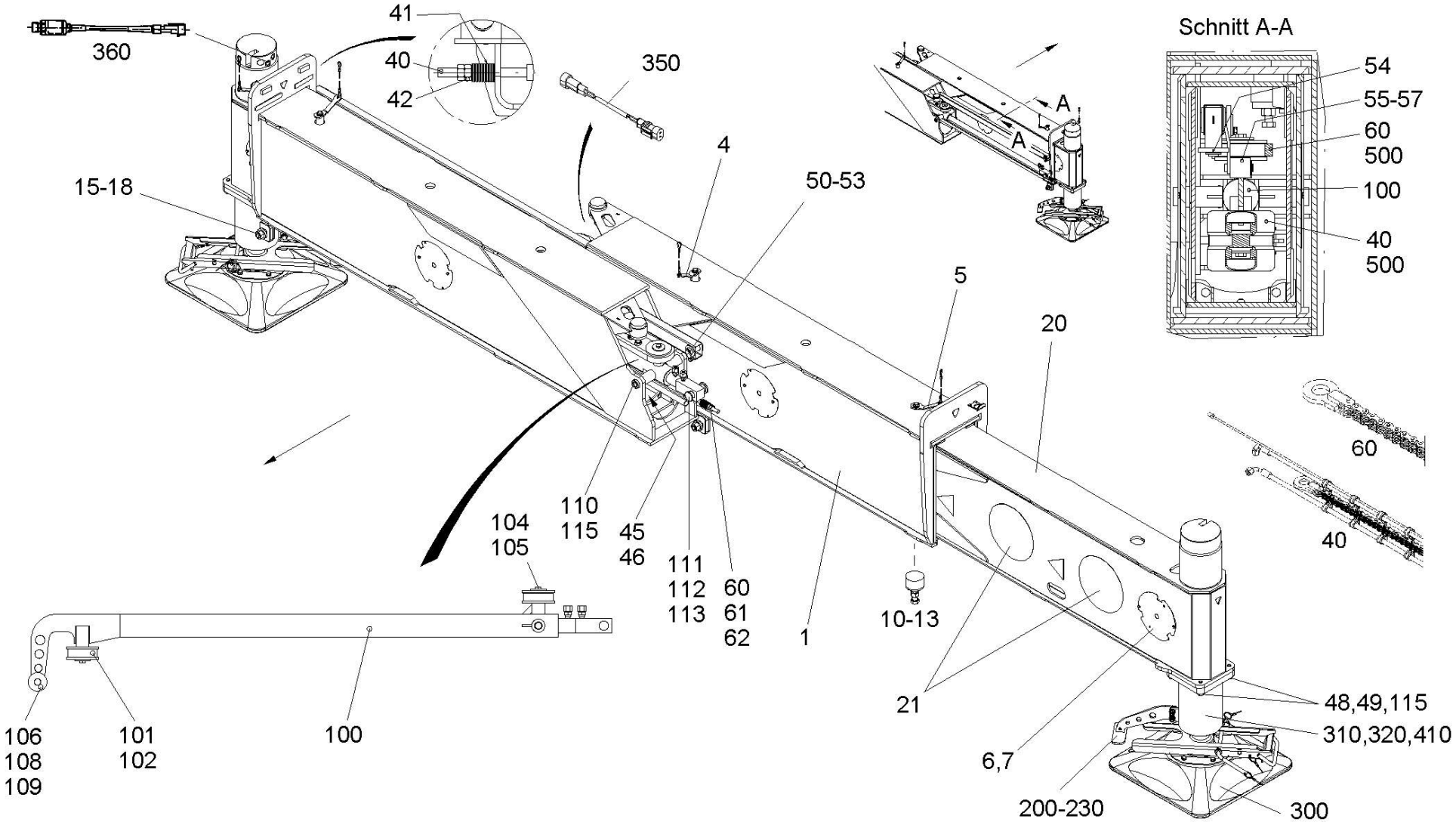
0102-01